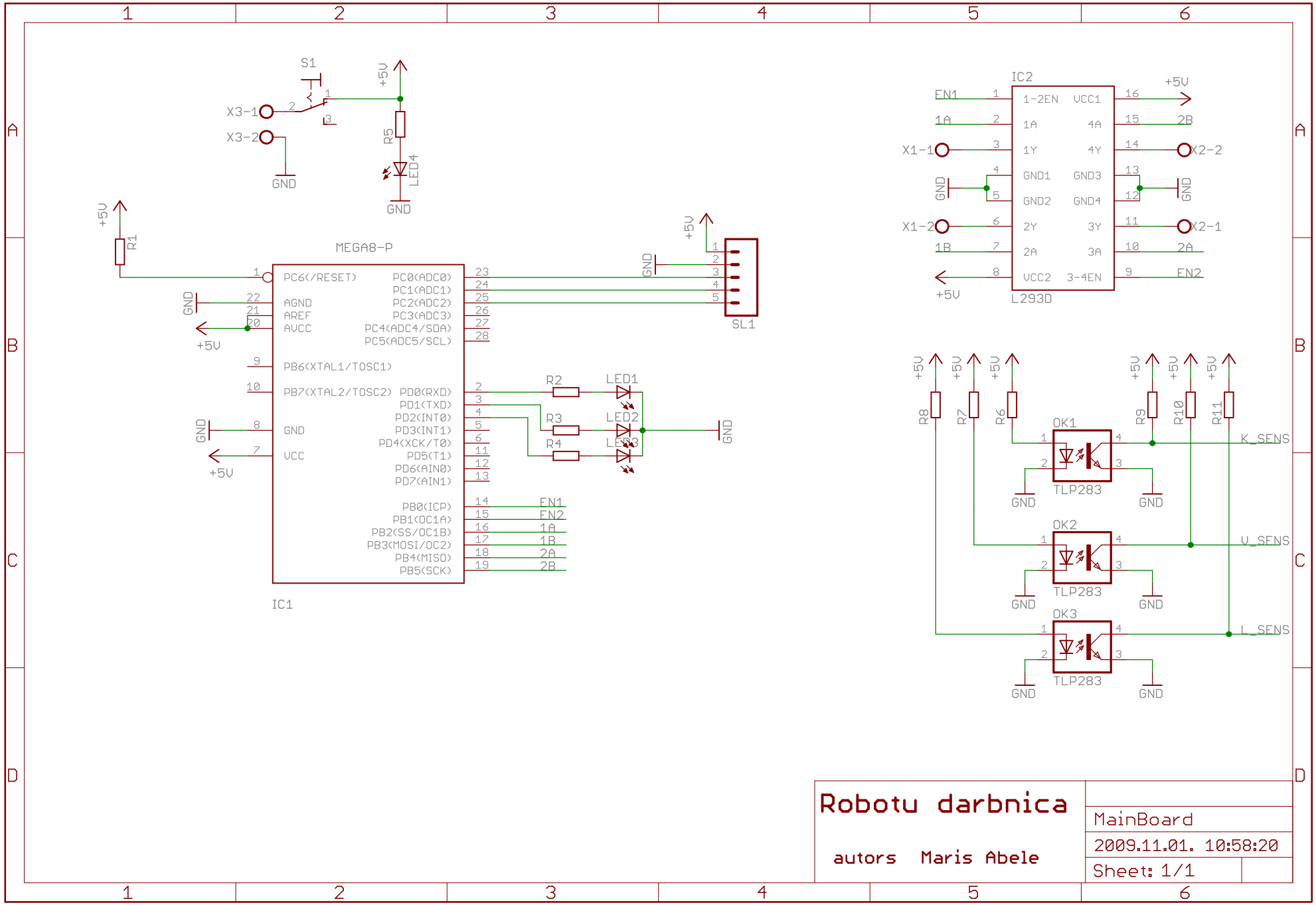

Robotu darbnica

autors Maris Abele

MainBoard

2009.11.01. 10:58:20

Sheet: 1/1